ESTA IMPRESION Y SU CONTENIDO SON PROPIEDAD INTELECTUAL DE ELEMENTAL

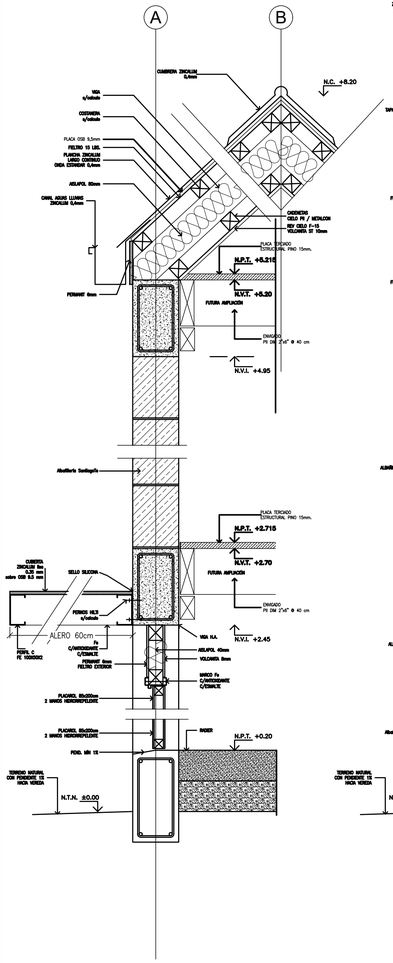

ESCANTILLÓN E1
SCALE: 1:10

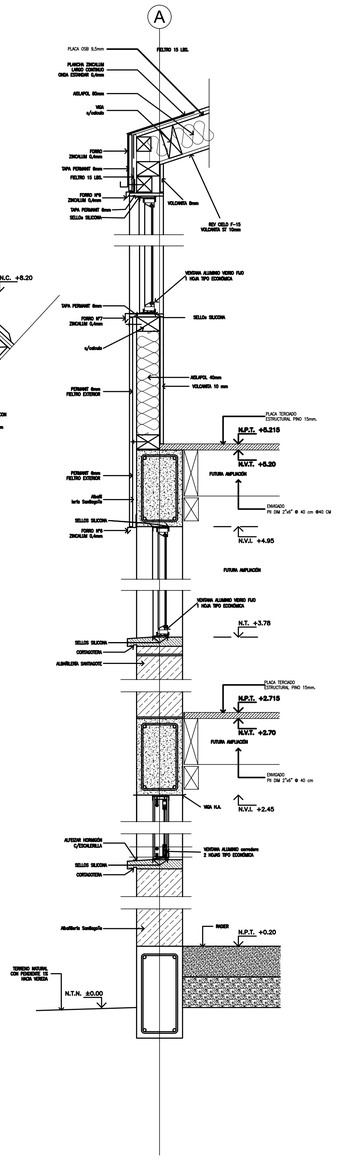

ESCANTILLÓN E2
SCALE: 1:10

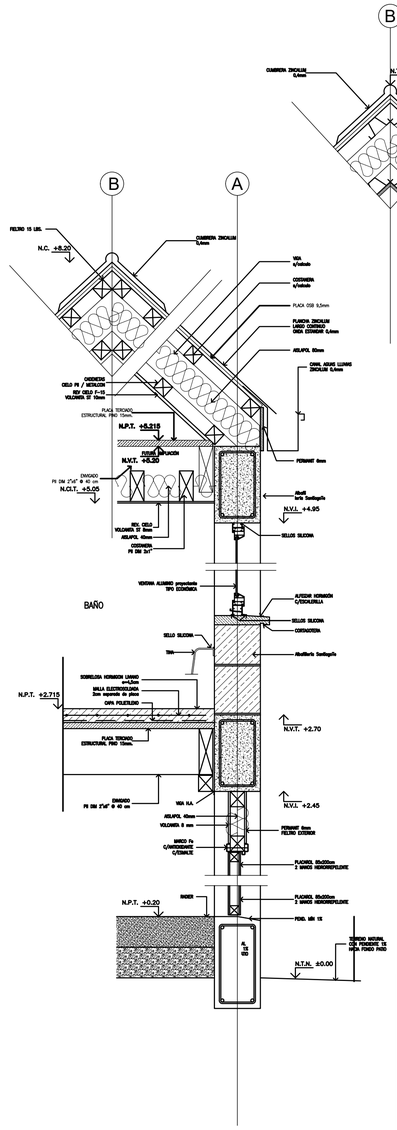

ESCANTILLÓN E3
SCALE: 1:10

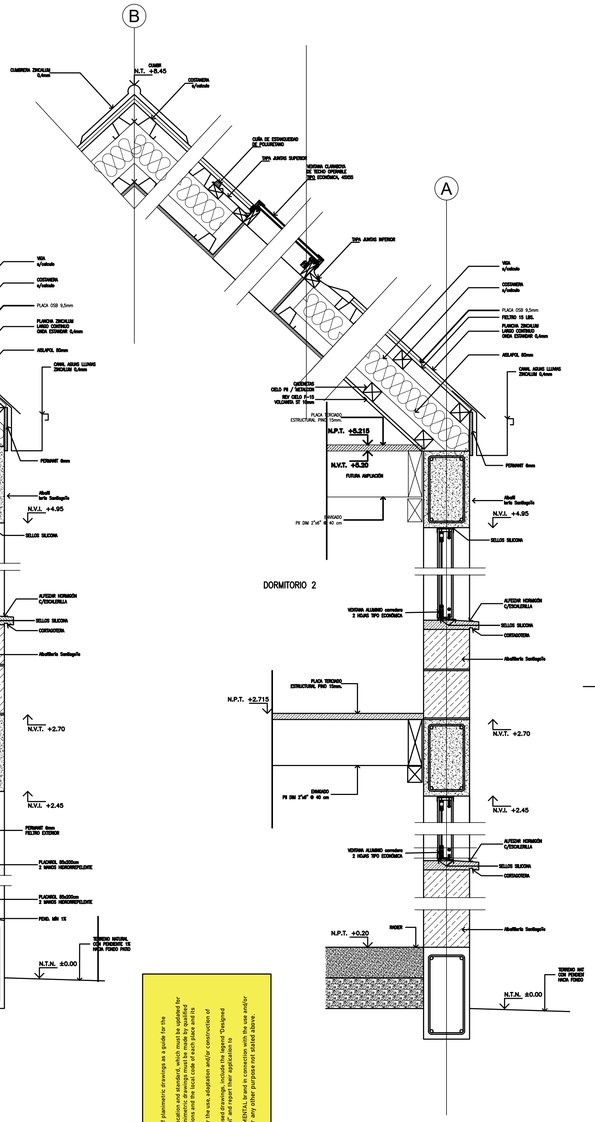

ESCANTILLÓN E4
SCALE: 1:10

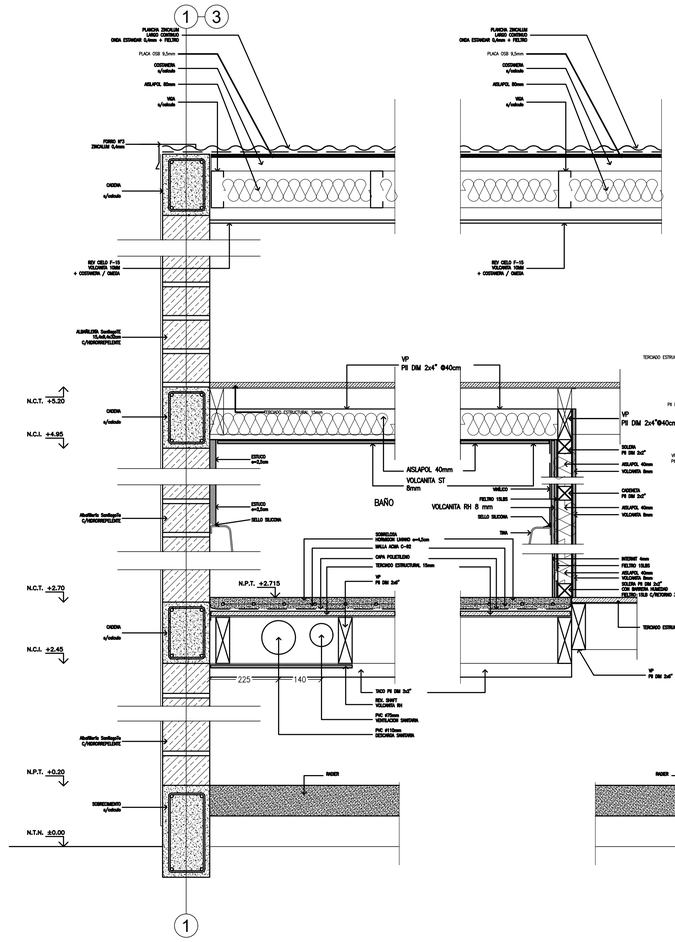

ESCANTILLÓN E5
SCALE: 1:10

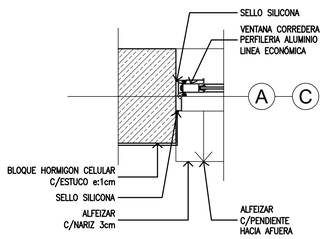

DETALLE ENCUENTRO MURO-VNETANA
SCALE: 1:5

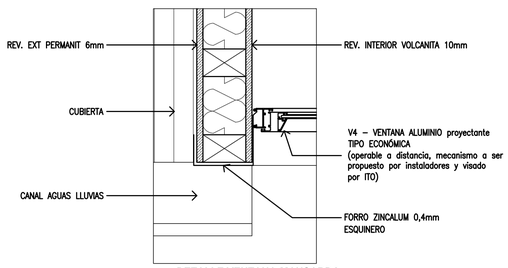

DETALLE VENTANA-MANSARDA
SCALE: 1:5

©2024 ELEMENTAL Algunos Derechos Reservados.
ELEMENTAL autoriza el uso del set de dibujos planométricos donados como guía base para la ejecución de obras de arquitectura y construcción.
Los dibujos planométricos se realizaron para una localización y normas específicas, que se deben verificar en cada caso. Los planos de especialidades y el diseño de arquitectura planométrico debe ser revisado por profesionales calificados, siguiendo las condiciones específicas de cada proyecto y las normas de cada localidad.
ELEMENTAL NO asume mayor responsabilidad en el uso, adaptación y/o construcción de los dibujos planométricos donados.
Cualquier modificación a los dibujos que sean los dibujos planométricos, incluir la leyenda "Basado en base a dibujos planométricos donados por Elemental" e informar su aplicación a info@elemental.cl para registro.
ELEMENTAL NO da derecho a usar la marca por el uso y/o adaptación de los dibujos planométricos donados.

©2024 ELEMENTAL Some Rights Reserved.
ELEMENTAL authorizes the use of the released set of planimetric drawings as a guide for the execution of architecture and construction works.
The planimetric drawings were made for a specific location and standard, which must be updated for each case. The plans of specialties and the architecture planimetric design must be reviewed by professionals to comply with the construction conditions and the local code of each place and its specific projects.
ELEMENTAL DOES NOT assume any responsibility for the use, adaptation and/or construction of the donated planimetric drawings.
Any modification to the donated planimetric drawings, including those drawings that are the ELEMENTAL thanks users who, while using the released drawings, include the legend "Based on the donated planimetric drawings by Elemental" and inform their application to info@elemental.cl for record.
ELEMENTAL DOES NOT grant the right to use the ELEMENTAL brand in connection with the use and/or adaptation of the released planimetric drawings or any other purpose not stated above.

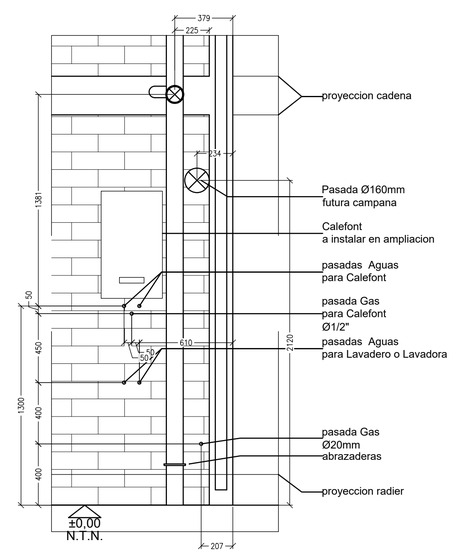

DETALLE ELEVACION PASADAS MURO
SCALE: 1:20

ELEMENTAL

PROYECTO:

ELEMENTAL BARNECHEA

DIRECCION:
GETSEMANÍ 238
LO BARNECHEA

MANDANTE:
I.M. DE LO BARNECHEA

ARQUITECTOS:
GONZALO ARTEAGA R.
13.231.944-8

CONTENIDO:
PLANTAS
CUADROS DE SUPERFICIE
SIMBOLOGIA

EMITIDO PARA:
-

ARCHIVO:
ELEMENTAL-BARNECHEA-DET.dwg

REV	FECHA	ETAPA	VER
A	24/02/10	DC	XX

LAMINA NUM: 08 DE 08

08

FECHA: 24/02/10 ESCALA:
REV: A TAMAÑO: A1

DIRECTORIO: C:\USERS\VODESK\TOPAIDC2_LO-BARNECHEA\ELEMENTAL-BARNECHEA-DET.DWG | IMPRESO EN: 18-03-2024 20:10:43 | POR UTILIZADOR: VO